λόγος
I begynnelsen var Ordet

Logos

Organ för
Föreningen Logos i Österbotten rf
Årgång 7 • nr 1
Mars 2009

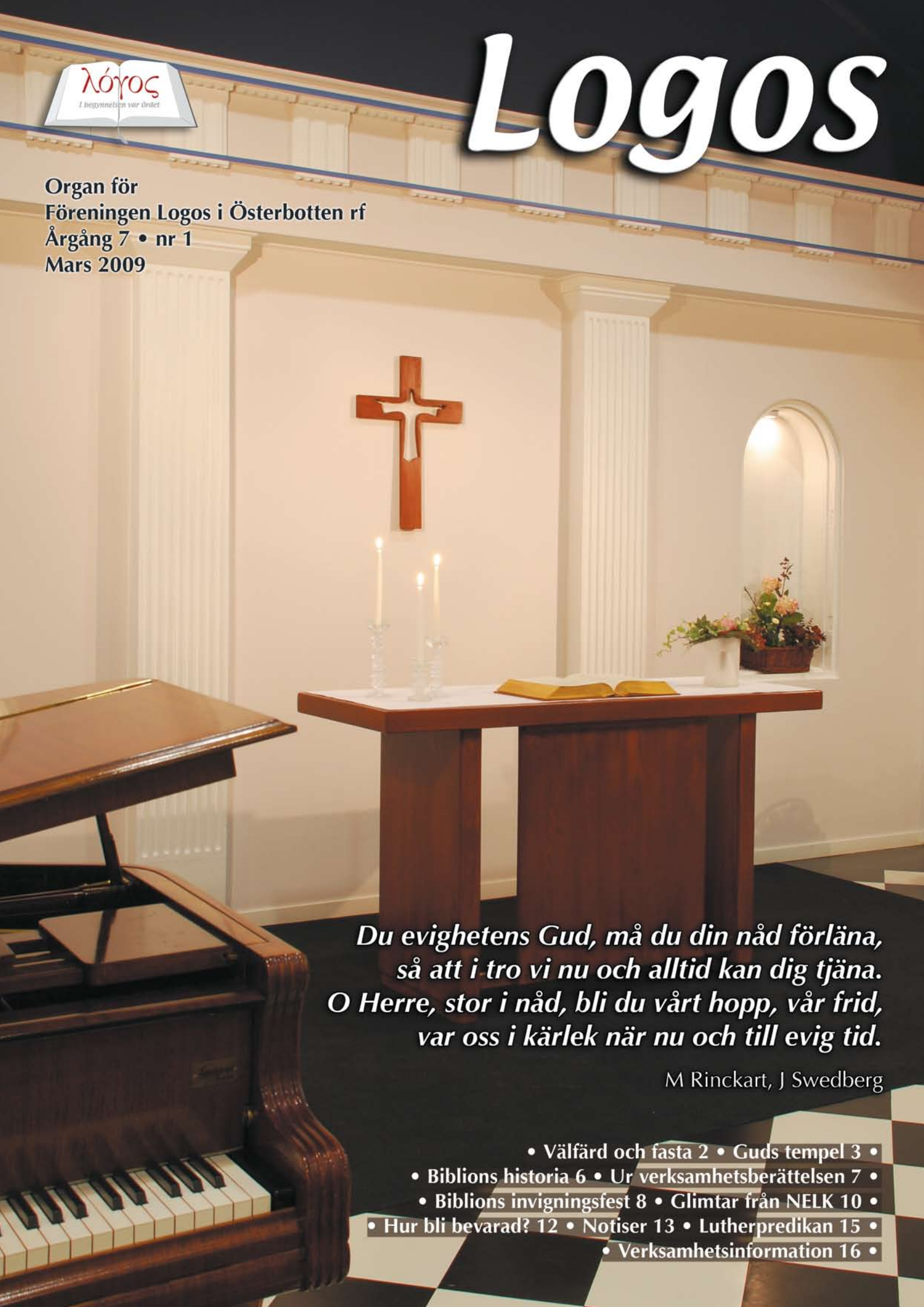

Du evighetens Gud, må du din nåd förläna,
så att i tro vi nu och alltid kan dig tjäna.
O Herre, stor i nåd, bli du vårt hopp, vår frid,
var oss i kärlek när nu och till evig tid.

M Rinckart, J Swedberg

• Välfärd och fasta 2 • Guds tempel 3 •
• Biblions historia 6 • Ur verksamhetsberättelsen 7 •
• Biblions invigningsfest 8 • Glimtar från NELK 10 •
• Hur bli bevarad? 12 • Notiser 13 • Lutherpredikan 15 •
• Verksamhetsinformation 16 •

Välfärd och fasta

När dessa ord skrivs befinner vi oss i början av fastetiden och står inför ”frestelsens söndag”. Vilka är vår tids farligaste frestelser?

Några svarar kanske att det är vår översexualiserade tid, andra pekar på teven och Internet.

På annan plats i denna tidning återges samtal som ungdomar har fört kring frågan hur vi kan bli bevarade i tron. Många av svaren anknyter till vikten av att ha Jesus med i sitt liv, i bön, bibelläsning och andlig gemenskap.

I en artikel i Kyrka och Folk nr 9/2009 tar Fredrik Sidenvall upp frågan om fastan. Han noterar, att massmedia med stort intresse tog upp olika företeelser i samband med Ramadan, den muslimska fastemånaden, men att den kristna fastetiden knappast väcker något uppseende.

Sidenvall pekar helt riktigt på att kristendomens yttre bruk och traditioner håller på att trängas undan eller förvandlas till oigenkännlighet.

I Finland är det åter aktuellt med en revidering av lagen om söndagsöppet i butikerna. Vardag och helg går alltmer in i varandra. Det är endast ett fåtal som numera går i söndagsgudstjänsterna och allt färre känner de kristna högtidernas verkliga betydelse. Ännu färre håller fast vid de så viktiga husandakterna. Var är Jesus i dag?

En av de allra största frestelserna i dag är materialismen, som förknippad med en narcissistisk koncentration på det egna jaget hotar både umgänget med Frälsaren och det sociala samvetets funktion.

I den pågående recessionen, som kan utvecklas till en stor ekonomisk kris som griper djupt in i vår konkreta vardag, är den stora frågan hur framtiden ser ut rent materiellt. Hur ska jag och min familj klara mig?

Under nödtider brukar benägenheten att be Gud om hjälp tillta. Frågan är om materialismen har tagit överhand redan nu, att man inte längre minns vart man ska vända sig i sin nöd. Det allt överskuggande behovet är att bevara levnadsstandarden, ”det goda livet”. Bevakningen av den egna framgången betyder mera än omsorgen om nästan som står i brödkö. Det egna landets framgång betyder mera än tredje världens nöd.

I allt detta utgör fastan – försakelse av det världsliga goda – en påminnelse om var en kristens riktmärke i livet ska finnas:

> *Då ni alltså har uppstått med Kristus, sök då det som är därovan.* (Kol 3:1)
>
> *Sök först Guds rike och hans rättfärdighet, så skall ni få allt det andra också.* (Matt 6:33)

Här finns en kristen människas trygghet. Även om alla jordens rikedomar tas ifrån oss på en enda timme (Upp 18:10, 17, 19) finns den stora rikedomen kvar för den som är i Herrens händer.

I sitt inledningstal vid Nelk i Hillerød (återges på s. 10–11) underströk Mikkel Vigilius kraftfullt att det finns bara en sak som kan ge verklig glädje och frid: att se sig som ett nådebarn, benådad inför Guds dom för Jesu Kristi skull. Därför behöver vi flitigt använda nådens medel, Guds rena ord och sakrament.

Må vi låta fastetiden bli en tid då vi låter Guds ord lösgöra vårt sinne från de jordiska tingen, så att vi får glädjas över nåden att vara med i Hans rike och vara ivriga att bära ut vittnesbördet om vår Frälsare.

OLA ÖSTERBACKA

Logos – organ för Föreningen Logos i Österbotten rf. Redaktion: Klas-Erik Isaksson, John Lasén, Roger Pettersson, Ralf Sandberg och Ola Österbacka. Ansvarig utgivare: Klas-Erik Isaksson. Layout: Ola Österbacka. ISSN 1459-3378.

Material och diskussionsinlägg sänds helst via e-post till ola@ofsystem.fi eller per post till Skolhusgatan 11 A 9, 65100 VASA.

Tidningen sänds till dem som stött Föreningen eller meddelat intresse. Gåvor för spridningen betalas till bankkonto 497028-241584 (Finland) och i Sverige till plusgirokonto 407 99 53-8.

Pärmbild och fotografier (om annat inte nämns): Ola Österbacka. Tryck: Multiprint, Vasa.

Pärmbilden är från Biblion, Föreningens verksamhetslokal.

Guds tempel

Föredrag av Ola Österbacka vid Biblions invigning, kvällsfesten 22.11.2008.

1. Tabernaklet

När Israels barn hade befriats från träldomen i Egypten och stannade invid Sinai berg gav Gud exakta anvisningar åt Mose om hur en tillfällig, portabel gudstjänstlokal skulle uppföras i öknen. Tabernaklet var ett tält, som skulle gå att packa ihop och ånyo sätta upp. 2 Mos 25:8–9:

De skall göra en helgedom åt mig, så att jag kan bo mitt ibland dem. Tabernaklet med alla dess tillbehör skall ni göra helt enligt de mönsterbilder som jag visar dig. Så skall ni göra.

Det viktigaste var förbundsarken som placerades i det allra heligaste.

De skall göra en ark av akacieträ, två och en halv aln lång, en och en halv aln bred och en och en halv aln hög.

Förbundsarkens lock var nådastolen i gediget guld, med två keruber. I arken fanns vittnesbördet, dvs. de två lagtavlorna som Gud hade gjort.

Tabernaklet gjordes av tyg i fyra färger: mörkblått, purpurrött, karmosinrött och vitt. Det är symboliska färger. Karmosinröd är en stark röd färg medan purpurrött är rödlila (biskoparnas skjortfärg). Mörkblått har vi här i taket, liksom också vitt är representerat här i salen.

Tabernaklet kallades också uppenbarelsetältet. Gud uppenbarade sig för Mose i det allra heligaste, framför vittnesbördet. 2 Mos 30:6:

Du skall ställa altaret framför förlåten som hänger framför vittnesbördets ark. Det skall stå framför nådastolen som är ovanpå vittnesbördet, där jag skall uppenbara mig för dig.

När Gud kom för att uppenbara sig kom han i ett moln. 2 Mos 33:9–10:

Varje gång Mose kom in i tältet sänkte molnstoden sig och blev stående vid ingången till tältet, och HERREN talade med Mose. När allt folket såg molnstoden stå vid ingången till tältet reste sig alla och bugade sig till marken, var och en vid ingången till sitt tält.

Gud är helig, och ingen fick komma i närheten. Gud inrättade prästtjänsten med Aron och hans efterkommande som överstepräster och leviterna som de tjänstgörande prästerna. De skulle få komma nära Gud, men andra fick inte tillträde till det heliga. 4 Mos 18:7:

Men du och dina söner med dig skall sköta vad som hör till ert prästämbete, i allt som avser altaret och det som är innanför förlåten. Så skall ni göra tjänst. Jag ger er prästämbetet som en gåva. Om en obehörig inkräktar på det skall han dödas.

Det gick inte heller an för Aron och hans söner att komma fram inför Herren hur som helst. Gud gav dem exakta föreskrifter hur de skulle förfara när de skulle träda in för att förrätta offer. I 3 Mos 10 sägs att Arons söner Nadab och Abihu dödades för att de bar fram främmande eld. I 3 Mos 16 beskrivs i detalj hur översteprästen ska göra på den stora försoningsdagen, den enda dagen i året när han fick gå in i det allra heligaste.

Tabernaklet är en symbol för himlen, det allra heligaste. Dit har vi tillträde! Vägen är öppen inte bara för de levitiska prästerna, inte bara för Israels barn efter köttet, utan för alla folk. Jesus är nådastolen, som täcker över lagens bud. Förlåten har rämnat. Nu är det öppet för vem som helst. Vi får gå in genom Kristi blod, som är bättre än blodet från de tjurar och bockar som offrades i tabernaklet. Och den här rätten gäller alla som hör Jesus till, inte bara utvalda präster.

Petrus säger till alla kristna. 1 Petr 2:9:

Men ni är ett utvalt släkte, ett konungsligt prästerskap, ett heligt folk, ett Guds eget folk, för att ni skall förkunna hans härliga gärningar, han som har kallat er från mörkret till sitt underbara ljus.

2. Salomos tempel

I 2 Sam 7 omtalas Guds löfte till David:

När kungen satt i sitt hus, sedan HERREN hade givit honom ro för alla hans fiender runt omkring, sade han till profeten Natan: "Se, jag bor i ett hus av cederträ, medan Guds ark bor i ett tält."

Så växer tanken för David att han ska bygga ett tempel. Men Gud sänder profeten Natan till honom för att berätta om sina planer:

När din tid är ute och du vilar hos dina fäder, skall jag efter dig upphöja den avkomling som skall utgå ur ditt liv, och jag skall befästa hans kungadöme. Han skall bygga ett hus åt mitt namn, och jag skall befästa hans kungatron för evigt.

Vilken är denna avkomling? I första hand är det Davids son Salomo som ska bygga templet. Men vi ska se mera på det här stället senare och se att det finns en annan tillämpning.

I 1 Krön 28 berättas hur David samlar alla sina hövdingar och talar till dem:

Kung David steg upp från sin plats och sade: "Hör mig, mina bröder och mitt folk. Jag hade själv i sinnet att bygga ett hus till viloplats för HERRENS förbundsark och för vår Guds fotapall, och jag skaffade förråd till byggnadsverket. Men Gud sade till mig: Du skall inte bygga ett hus åt mitt namn, ty du är en stridsman och har utgjutit blod. ... Han sade till mig: Din son Salomo är den som skall bygga mitt hus och mina förgårdar. Ty honom har jag utvalt till min son, och jag skall vara hans fader. Jag skall befästa hans kungamakt för evigt, om han står fast vid att följa mina bud och föreskrifter, som han nu gör."

David ger ritningarna till templet som Salomo ska bygga, allt som Herren hade talat till honom. Observera att vers 7 innehåller ett villkor: "*om han står fast* ...". Här blev det en kritisk punkt – för Salomo avföll. Hans kungadöme blev inte

stadfäst till evig tid, och templet fick inte bestå, utan förstördes drygt 300 år senare av Babyloniens kung Nebukadnessar.

Men templet byggs, och vilket tempel sen! Det finns en fantastisk beskrivning i 1 Kung 6 och 2 Krön 3–4. Templet byggs med färdigt huggen sten och med cederträ från Libanon.

Platsen där templet byggdes var Araunas tröskplats. Där hade David byggt ett altare för att blidka Gud som sände pest efter att David hade brutit mot Guds bud och föranstaltat en folkräkning (2 Sam 24; i 1 Krön 21 kallas han Ornan).

Det här skedde på samma berg, Moria berg, där Abraham hade fått befallningen att offra sin son Isak, 1 Mos 22. Men där skulle inte Isak offras. Där skulle i stället Jesus offras. Och före honom skulle soningsoffer bäras fram som en ständig påminnelse om folkets synd, och som en förebild om Guds Lamm, som skulle offras för världens synder. På samma ställe där Abraham reste altaret, där också David reste sitt altare för att sona sitt brott med folkräkningen, där skulle Jesu kors resas till försoning för hela världens synder. Då fullbordades allt. Därför säger Hebr 9:11–14:

Men nu har Kristus kommit som överstepräst för det goda som vi äger. Genom det större och fullkomligare tabernakel som inte är gjort med händer, det vill säga som inte tillhör den här skapelsen, gick han en gång för alla in i det allra heligaste, inte med bockars och kalvars blod utan med sitt eget blod, och vann en evig återlösning. Om nu redan blod av bockar och tjurar och askan från en kviga, stänkt på de orena, helgar till yttre renhet, hur mycket mer skall då inte Kristi blod rena våra samveten från döda gärningar, så att vi tjänar den levande Guden. Ty Kristus har genom den evige Ande framburit sig själv som ett felfritt offer åt Gud.

Och i Hebr 10:11–14:

Alla andra präster står dag efter dag och förrättar sin tjänst och bär gång på gång fram samma offer, som aldrig kan ta bort synderna. Men Jesus har framburit ett enda syndoffer för alla tider, och han har satt sig på Guds högra sida och väntar nu på att hans fiender skall läggas som en fotpall under hans fötter. Genom ett enda offer har han för alla tider gjort dem som helgas fullkomliga.

En rekonstruktion av ingången till Salomos tempel (bijbelseonderwerpen.nl). Till vänster kopparhavet med bäckenställen (1 Kung 7) och till höger brännoffersaltaret.

Det allra heligaste, koret, var en symbol för himlen: det hade formen av en kub, 10 x 10 x 10 m. När förbundsarken bars in och prästerna sedan gick ut, uppfylldes templet av ett moln, så att ingen kunde vara där. Det var Herrens härlighet.

Tyvärr blev detta tempel inte bestående. Det har kallats ett av världens sju underverk. Tänk vilken turistattraktion det skulle vara i dag! Men, ett stort men: I 1 Kung 6:12 säger Herren till Salomo:

"Med detta hus som du bygger skall så ske: Om du vandrar efter mina stadgar och följer mina föreskrifter och håller fast vid alla mina bud och gör efter dem, skall jag på dig uppfylla mitt ord som jag talade till din fader David: Jag skall bo mitt ibland Israels barn och skall inte överge mitt folk Israel."

Herren bor där hans ord finns, och där hans folk tjänar honom genom att leva efter hans ord. Det må vara aldrig så fina tempel och byggnader, så vill Herren inte vara där hans ord överges.

Det får vi tydligt se genom profeten Hesekiel, som vi har ägnat oss åt under våra bibelstudier i höst. Han får höra Herrens ord och se syner om hur templet i Jerusalem ska gå under, förstöras i grunden, ungefär fem år innan det sker. Hesekiel är då i exil i Babylonien, men han ser hur Herrens härlighet steg för steg lämnar sitt tempel. Först flyttar han ut ur det allra heligaste (Hes 10), sedan från templet och slutligen lämnar han staden och stannar över Oljeberget (Hes 11), där Jesus satt och grät över Jerusalem.

3 Kristi tempel

Hur kan Gud då säga till David, att han ska befästa Davids kungadöme för evigt? Låt oss återvända till 2 Sam 7:

Nu förkunnar HERREN för dig att HERREN skall bygga ett hus åt dig. När din tid är ute och du vilar hos dina fäder, skall jag efter dig upphöja den avkomling som skall utgå ur ditt liv, och jag skall befästa hans kungadöme. Han skall bygga ett hus åt mitt namn, och jag skall befästa hans kungatron för evigt. Jag skall vara hans fader och han skall vara min son.

Vem är denna avkomling? Kan det vara Salomo? Nej, för hans tron blev inte befäst. Riket delades när han var död, eftersom han hade avfallit från Gud.

Jämför med Matt 3:16–17:

När Jesus hade blivit döpt, steg han genast upp ur vattnet. Och se, himlen öppnades, och han såg Guds Ande sänka sig ner som en duva och komma över honom. Och en röst från himlen sade: "Denne är min Son, den Älskade. I honom har jag min glädje."

I Matt 17:5 berättas om hur Jesu härlighet uppenbaras på det heliga berget:

Medan han ännu talade, se, då sänkte sig ett lysande moln ner över dem. Och en röst ur molnet sade: "Denne är min Son, den Älskade. I honom har jag min glädje. Lyssna till honom!"

I Ps 2:7 läser vi:

Jag vill kungöra HERRENS beslut. Han sade till mig: "Du är min son, jag har i dag fött dig."

Denne är min Son, den Älskade. Det var om denne Son som Herren talade till David. Han skulle bygga ett hus, som inte skulle gå under. Denne Son skulle regera ett rike och hans tron skulle vara befäst till evig tid. Det var inte ett rike av denna världen. Vad är det för rike?

När Jesus stod inför Stora rådet vittnade två män, Matt 26:61:

Han har sagt att han kan bryta ner Guds tempel och bygga upp det igen på tre dagar.

Vi får en förklaring till det här märkliga påståendet i Joh 2:19, 21:

Jesus svarade: "Bryt ner detta tempel, så skall jag resa upp det på tre dagar." Judarna sade: "I fyrtiosex år har man byggt på detta tempel, och du skall resa upp det på tre dagar!" Men det tempel han talade om var hans kropp. När han hade uppstått från de döda, kom hans lärjungar ihåg att han hade sagt detta, och de trodde på Skriften och ordet som Jesus hade sagt.

Jesus talade om sin kropps tempel. Den skulle brytas ner och byggas upp igen på tre dagar. Jesus skulle läggas i graven, men han skulle inte förbli där. Han hade besegrat döden och djävulen och kunde inte bli under dödens välde. Därför säger Petrus, Apg 2:

Mina bröder, jag får väl öppet säga er att vår stamfader David är både död och begraven, hans grav finns ibland oss än i dag. Han var profet och visste att Gud med ed hade lovat att sätta någon av hans ättlingar på hans tron. I förväg såg han Kristi uppståndelse och sade: Han skall inte lämnas kvar i graven, och hans kropp skall inte se förgängelsen.

I 1 Kor 3:17 får vi ännu en hänvisning till templet:

Vet ni inte att ni är ett Guds tempel och att Guds Ande bor i er? Om någon fördärvar Guds tempel, skall Gud fördärva honom. Ty Guds tempel är heligt, och det templet är ni.

Petrus talar om ett andligt hus av levande stenar:

Kom till honom, den levande stenen, som visserligen är förkastad av människor men är utvald och dyrbar inför Gud. Och låt er själva som levande stenar byggas upp till ett andligt hus, ett heligt prästerskap, som skall frambära andliga offer som Gud tack vare Jesus Kristus tar emot med glädje.

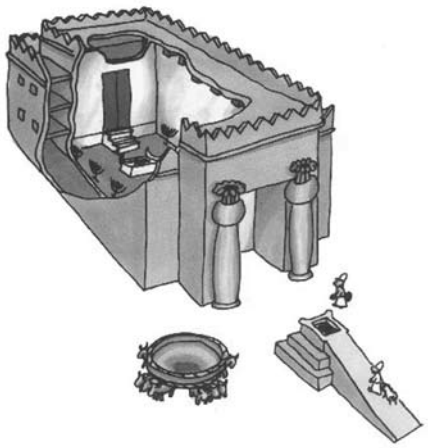

En annan rekonstruktion med genomskärning av det inre av Salomos tempel (bijbelseonderwerpen.nl).

En levande sten är i semitiska språk en huggen sten, som är anpassad för att passa in med andra stenar i en byggnad. Så anpassar och slipar Gud oss för att anpassa oss till varandra, så att vi tillsammans ska bygga upp huset, som är Kristi tempel. Detta hus är Kristi kyrka, eller Kristi församling. Det är det riket som aldrig ska gå under. Petrus får löftet av Jesus, efter sin stora bekännelse vid Caesarea Filippi (Matt 16):

Jag säger dig: Du är Petrus, och på denna klippa skall jag bygga min församling, och helvetets portar skall inte få makt över den.

Det slutliga templet är himlen. Alla bilder och symboler som vi har fått i Guds ord är förebilder som sist och slutligen pekar på gudstjänsten i det himmelska templet. Där är allt perfekt.

Den himmelska staden sägs i Upp 21 vara kubformad, precis som det allra heligaste:

Staden bildade en fyrkant och var lika lång som den var bred. Och han mätte upp den med mätstången till tolv tusen stadier. Dess längd, bredd och höjd var lika.

En stadion var 190 m. Det här är alltså en synnerligen märklig stad, en kub med en sida på 2 280 km! Det är långt utöver vad vi kan fatta eller tänka. Men i den staden fanns inget tempel! Gud själv och Lammet är templet. I himlen behövs nämligen inte mera någon offertjänst. Då står vi, som har fått våra kläder tvättade i Lammets blod, inför hans tron och tillber honom öga mot öga.

Till den tjänsten vill Gud fostra oss genom församlingen, som samlas för att fira gudstjänst i hans jordiska hus, en tillfällig hydda, ett tält. Det tältet helgas bara genom att Guds ord finns där rent och klart, till undervisning, tröst och förmaning för att vi ska vandra på himlavägen. Där ska vi söka kraft för att leva i vardagen och vara himmelska sändebud för våra medmänniskor och inbjuda dem att följa med på vägen till det himmelska templet. Under vandringen här på jorden får vi inbjuda varandra att komma med och ta del av Ordet och sakramenten i hans helgedom som vi i dag har fått inviga.

Gud vill att vi ska ta vara på varandra och förmana varandra så att ingen blir borta på vägen. Därför tackar vi Gud för att han har gett oss ett tempel, ett hem där vi kan samlas i hans namn. Låt oss ta vara på det hemmet!

Lovad vare Gud och välsignad i evighet, som genom sitt ord tröstar, lär, förmanar och varnar oss. Hans helige Ande må stadfästa Ordet i våra hjärtan, så att vi inte blir glömska hörare, utan dagligen växer till i tro, hopp, kärlek och tålamod intill änden, och blir saliga genom Jesus Kristus, vår Herre. Amen.

Invigningsfestens epilog

Vi hade glädjen att ha 24 gäster från Sverige och en från Norge med oss på Biblions invigningsfest den 22–23 november 2008. De åkte hemåt i tilltagande snöstorm, dels med bil till Åbo, dels med flyg. De som skulle åka till Umeå tvingades övernatta till måndag, eftersom färjturen på söndag kväll inställdes. Hemresan blev dramatisk, men alla kom lyckligt hem.

De som tog flyget blev kraftigt försenade. Resenärerna som åkte med båt Åbo-Stockholm tillbringade natten i full storm och hade sedan ett svårt väder att köra i innan de var hemma.

Det blev en oförglömlig resa. Vi tackar Gud för hans beskydd på vägen och för en välsignad högtid.

Styrelseval

Föreningen Logos höll årsmöte 19.2.2009. Ny medlem i styrelsen blev Botvid Lindström, Vasa, i stället för avgående Roger Pettersson. Roger är fortsättningsvis med i tidningens redaktion. Klas-Erik Isaksson fortsätter som ordförande. Övriga medlemmar är John Lasén, Ralf Sandberg och Ola Österbacka.

Något om Biblions historia

Vice ordförande i Föreningen Logos' styrelse är den pensionerade byggmästaren John Lasén. Han har fungerat som allt i allo för byggnadsarbetena. Vid invigningsfesten gjorde han följande tillbakablick.

John Lasén monterar den nya köksinredningen.

Föreningen Logos har till för ca ett år sedan haft hyrda utrymmen på Kyrkoesplanaden 19. Det var en lokal på ca 40 m^2 fördelade på tre rum. Det var väldigt trångt där, så vi hade länge en känsla av vi måste få något annat.

Denna lokal, före detta frimurarlogen, hade länge stått tom och oanvänd. Den hade varit till salu i över fyra år när föreningen Logos blev ägare till den för ett år sedan.

Redan i början av försäljningstiden togs kontakt till Logos och den bjöds ut. Priset var då sådant att det var fullständigt orealistiskt för Logos att ens våga tänka tanken på ett köp.

Under försäljningstiden fanns nog intresserade, men av olika anledningar blev det aldrig någon affär. Det berodde främst på tre omständigheter. Dels är användningen enligt bolagsordningen begränsad till föreningsutrymmen och dels befinner sig lokalen i källarplanet, dessutom utan fönster. Och för det tredje avskräckte de ekonomiska skyldigheterna gentemot det övriga bolaget.

Från början av 2007 blev jag disponent för Bostads Ab Skolhusgatan 13, det vill säga det fastighetsbolag där denna lokal ingår som en del med tillhörande aktier. Det här betydde att jag fick tillgång till alla ritningar. Jag studerade dem alla och i synnerhet ritningarna över denna lokal och plockade fram dem vid åtskilliga tillfällen. Jag tyckte mer och mer att lokalen kunde vara ett mycket lämpligt utrymme för Logos. Och innerst inne hade jag en intensiv önskan: kunde den här inte bli vår?

Mot slutet av senaste år fick frimurarna ett anbud på 12 000 euro, vilket de godkände. Därefter upprättades köpeavtal.

Priset hade då gått ned från 100 000 euro. Bostadsbolagets styrelse var emellertid inte av den åsikten att denna köpare var den rätta. Nu finns det i bolagsordningen en så kallad inlösningsparagraf, vilket betyder att en aktionär i bolaget har rätt att överta ett köpebrev.

Logos styrelse beslöt då att om det kan ordnas så övertar vi köpebrevet.

Eftersom bostadsbolagets styrelse mycket hellre hade sett Logos som köpare så ordnade de så att ordförandes hustru, som är proffs inom fastighetsförmedling, övertog köpebrevet i egenskap av aktieägare, och lokalen såldes vidare samma dag till Logos.

Stina Sandberg och hennes man Ralf fungerade som noggranna målare. Det blev många och långa dagsverken med slipning och målning.

Inlösningsparagrafen gällde förstås fortfarande, så vi fick vänta i fjorton dagar till innan köpet kunde få laga kraft.

När de fjorton dagarna hade gått och ingen ny inlösare hade anmält sig började vi genast förberedelserna för flyttningen.

Det första som vi måste ha var ett lämpligt rum för hela den datautrustning som hör till Logosmappen. Därför påbörjades omedelbart en ombyggnad så att vi fick ett lämpligt rum för detta.

Rummet fick sin plats bakom väggen i bakre delen av salen.

Ett utrymme som frimurarna haft för orgeln togs bort och detta gjorde det möjligt att få ett tillräckligt stort rum för all datautrustning. När rummet var klart flyttades anläggningen hit och nödiga installationer utfördes. Det var en jobbig tid för Ola.

Efter detta tog vi utrymmena i användning i det skick som de befann sig i. Vi fortsatte med våra bibelstudier och gudstjänster enligt tidigare system som vi haft på Kyrkoesplanaden.

Vi började nu också fundera på vidare åtgärder enligt de begränsade resurser som vi har.

Det var två etapper som vi tyckte var viktigast, nämligen samlingssalen och köket. Vi beslöt att ta upp ett lån för att kunna påbörja dessa arbeten. Vi började tidigt i våras med att riva bort podiet här framme, samt mejsla och laga en del fuktskador som fanns här. Under sommaren gjorde vi ett uppehåll med alla arbeten.

Från början av september satte vi igång på fullt allvar och har hållit på ända till de senaste dagarna.

Vi har gjort allting själva förutom rörarbeten. Vi ansåg det nämligen vara befogat att samtidigt som vi rev bort den gamla köksinredningen också förnya vattenledningarna. Elarbetena har varit rätt så omfattande, men dem har vi också klarat av på egen hand när det råkade sig så bra att Logos' ordförande är elektriker.

I höst började vi med att riva ut den gamla köksutrustningen, reparera alla ytor i köket, sätta nytt golv, måla väggar och tak och montera in ny köksinredning. Det blev en hel del elarbeten också i köket.

Vår elektriker Klas-Erik Isaksson monterar armaturer under frisen.

I salen fortsatte vi med lagning av fuktskador, spackling, slipning och målning. Jag vill påstå att det har dammat mycket under dessa arbeten så det har varit mycket städarbete samtidigt med det övriga.

Här i salen behövdes armaturer. Här fanns inte annat än stjärnhimlen och lysrör ovanpå frisen, men med endast stämningsbelysning. Det blev mycket funderingar om vilken typ vi skulle välja. Hängande armaturer funderade vi på en del men kom till den slutsatsen att sådana hindrar oss att se stjärnhimlen när vi någon gång vill se den. Vi stannade då för infällda armaturer. Det blev ingen lätt match att installera dessa, det var trångt och besvärligt uppe på vinden. Det lyckades oss att inte förstöra mer än ett par stjärnor.

Här framme i salen finns ett par stycken blindfönster som det är meningen att det skall vara konstglas i. Men detta tog vi nog tag i alldeles för sent, så därför är det blommor där idag. – Om det nu är sämre alls?

Som ni alla märker så finns det mycket kvar att göra här. Vi får nu ta en paus och sätta oss ner och fundera på vad vi härnäst skall prioritera, och när. Det är klart, att vi redan har haft en del trevande diskussioner om kommande åtgärder. En sak som då har nämnts är fönster. Det finns möjlighet att göra några mindre sådana här uppe i det blå fältet strax under taket.

Den fina flygeln som ni både kan se och höra har vi köpt från Järfälla utanför Stockholm. Priset var 20 000 kronor, ca 2 000 euro.

I samband med överenskommelsen av köpet av flygeln fick vi erbjudande att köpa ett träkonstverk med musiktema, gjort av en tjeckisk konstnär. Eftersom det kostade endast 2 000 kronor och vi fick en gåva för ändamålet köpte vi det. Här ser vi en detalj från ena ändan. Konstverket passar perfekt med flygeln.

Detta köp finansierades helt genom privata gåvor, även från Sverige. Gåvorna räckte också för transporten. Enligt stämmaren som var här igår är flygeln av högklassig kvalitet.

Möblerna som ni kan se här kommer från Hangö församling. När Täktom kapell renoverades förnyades också möblerna och då skänkta man bort de här gamla: altare, predikstol, dopfunt, piedestal och bänkarna.

För allt detta behövde vi inte betala annat än transportkostnader. Stolarna är inlånade för detta tillfälle.

Det känns väldigt skönt att ha kommit till detta etappmål så att vi kan inviga salen för sakralt bruk. Vi har anledning att tacka vår himmelske Fader för all den hjälp som vi hittills har kunnat erfara.

Utdrag ur verksamhetsberättelsen för 2008

Under verksamhetsåret uppgick det sammanlagda beloppet av gåvor och kollekter till 34 585,74 euro (23 187,25 euro år 2007), vilket innebär en ökning med drygt 49 % jämfört med föregående år. Härav utgjorde medlemsintäkterna 18 745,13 euro (8 123,31, ökning nästan 131 %), inbetalningarna till verksamhetsfonden 1 855,00 euro (2 537,50) och stödet till tidningen 1 091,69 euro (1 668,32). Av det belopp som bokförts som medlemsintäkt, dvs. 18 745,13 euro, var 2 170,00 euro (1 220,00) riktat till verksamhetsfonden, 82,30 euro (230,95) till tidningen och 1 100,00 euro (1 350,00) till Afrika-hjälpen.

För renoveringen av Biblion erhölls av medlemmar och andra vänner 14 427,29 euro (727,80). För anskaffningen av en flygel erhölls 5 295,08 euro, om man för inbetalningarna i svenska kronor räknar enligt växelkursen för 30.9.2008, dvs. den dag då flygeln betalades.

För att kunna betala bort de lån, som Föreningen erhöll av privatpersoner för anskaffningen av de aktier i Bostads Ab Skolhusgatan 13 som berättigar till innehav av föreningslokalen Biblion, togs ett lån i Aktia Bank. Av det beviljade beloppet på 15 000,00 euro har 8 000,00 euro lyfts.

De största utgifterna under året orsakades av anskaffningar i samband med renoveringen. Direkta utlägg uppgick för elmateriel till över 3 200,00 euro, för förnyande av vattenledningsrören i köket och toaletten till knappt 1 800,00 euro, för kakel, klinker och köksinredning sammanlagt till litet över 6 200,00 euro samt för byte av dörrlås drygt 640,00 euro. Resten av lokalitetskostnaderna utgjordes av byggnads- och renoveringsmaterial, dvs. nästan 1 900,00 euro. De direkta gåvorna för renoveringen överstiger kostnaderna med 464 €.

En flygel anskaffades för 20 000,00 svenska kronor, vartill kom transportkostnader på 650,00 euro. I samband med flygeln inköptes även en trärelief för 2 000 SEK. Köksattiraljer inköptes för ca 850,00 euro.

Vi har särskilt under det gångna året upplevt en rikedom av yttre välsignelser, som har resulterat i undret med Biblion. För arbete, förböner, offer och understöd uttalar Föreningen sitt varma tack.

Hela verksamhetsberättelsen finns på www.logosmappen.net/logos/forinfo/.

Biblions invigningsfest 22-23 november 2008

Vårt bildkollage visar glimtar från Biblion under de två festdagarna. Nedan ses den fina Petrof-flygeln mot altarpartiet. Till höger ser vi LogosDirekt-tekniken och nedanför hur Halvar Sandell och Roger Pettersson överlämnar en stola till Logos, representerad av Klas-Erik Isaksson.

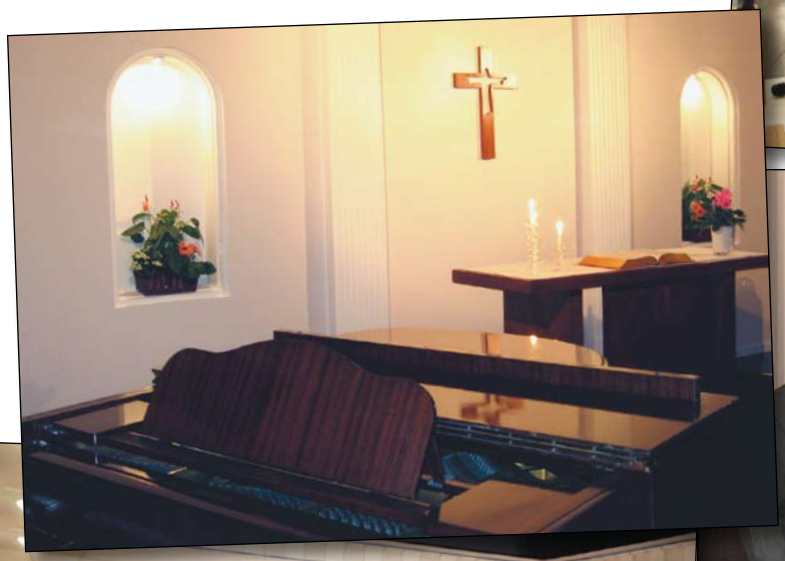

Invigninge salen förrätt av Klas Isak assisterad av Lasén och Sandberg hö

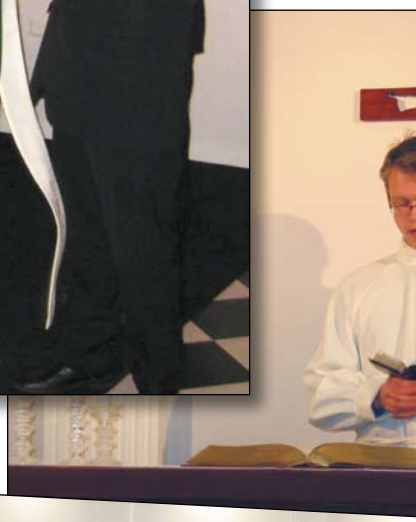

Bilden ovanför är från presentationen av GS-arkiv, med foto av donatorn Gottfrid Sirén. Konstverket på väggen anskaffades tillsammans med flygeln från Emerich och Kerstin Roth i Järfälla. Det är en tjeckisk träkonstnär som står för det musikaliska konstverket. På bilden ovanför ses manskören som sjöng till ackompanjemang av Juhani Martikainen. I kören fanns många av våra svenska gäster.

Juhani Martikainen och AnnaKarin Martikainen bjöd på duettsång och Christian Ahlskog spelade på klavikord under kvällsfesten. Christian invigde flygeln med högstämd pianomusik på invigningsfesten.

en av ades -Erik sson, John Ralf g (till öger).

Åke Nilsson från Silverdalen höll festtalet vid invigningen och predikade vid söndagens gudstjänst.

Ola Österbacka höll kvällsföredrag (bilden nedan) som återfinns på s. 3–4.

Till vänster ser vi en del av festpubliken. Ovan till vänster leder Roger Pettersson tacksägelsegudstjänsten.

Ovan till höger sjunger en del av våra svenska gäster vid gudstjänsten. Berthold Nilsson sitter vid flygeln.

Våra gäster från Sverige och Norge, totalt 25 personer, fick en dramatisk hemresa, eftersom de möttes av höstens värsta stormoväder. Läs mera i en notis på sida 5.

Fotografier: Berthold Nilsson och Ola Österbacka

Glimtar från Vägen fram -08

Den 10–12 oktober 2008 var ca 140 personer samlade till Nordisk Evangelisk-Luthersk Konferens (Nelk) på Luthersk Missionsforenings højskole i Hillerød, Danmark.

Vi återger inledningstalet, som hölls av Mikkel Vigilius, och några glimtar i bildform. Talet är något förkortat av redaktionen.

Medan Josua var vid Jeriko, hände sig en gång när han lyfte blicken, att han såg en man stå där framför honom med ett draget svärd i sin hand. Då gick Josua fram till honom och frågade honom: "Tillhör du oss eller våra fiender?" Han svarade: "Nej, jag är befälhavare över Herrens här och har nu kommit hit." Då föll Josua ner till jorden på sitt ansikte, tillbad och sade till honom: "Vad har min herre för budskap till sin tjänare?" Befälhavaren över Herrens här sade då till honom: "Tag skorna av dina fötter, ty platsen där du står är helig." Och Josua gjorde så. (Jos 5:13–15)

Jag tror att något av det som förenar oss, och som är en viktig orsak till att vi är här, är att vi starkt upplever att vi står i en andlig brytningstid och i en tid av kamp. Det gör Guds folk under alla tider, men många av oss upplever det väldigt starkt här och nu i våra församlingar och föreningar.

I sådana situationer är det naturligt att man ser sig om efter allierade. Vem är med oss? Vem står på vår sida? Vem kan vi räkna med, och hur många är vi? Det är mycket mänskligt och naturligt att tänka så – och mycket köttsligt.

När den tankegången får makt över oss, bedömer vi allt och alla utifrån oss själva: är du med oss, eller är du mot oss?

Det är det som är utgångspunkten för Josua denna dag där vid Jeriko. Han tänker på kampen, som han står i. Han är upptagen av förhållandet mellan "oss" och "dem". Så går han en tur, och vem möter han? Han möter Herren. Och den fråga som närmast kommer för Josua är: "Tillhör du oss eller våra fiender?" Utgångspunkten är "oss". Utifrån det bedömer och värderar vi allt.

Vad svarar Herren? Han svarar: Nej, käre Josua! Utgångspunkten är inte hos dig och de dina. Det avgörande är inte vem och hur många som är med dig. Det avgörande är om du är med mig. Var står du i förhållande till mig? Står du i ett uppklarat förhållande till mig? Står du i ett nådesförhållande till mig? Är du hos mig? Är du min? Var står du i förhållande till mig, Josua? Det är det avgörande.

Hur blir vi användbara andliga redskap för Herren? Det gör vi genom att komma till Herren. Det gör vi genom att söka oss till Herrens gemenskap och ta emot Hans ord till oss, i lag och evangelium. För det ordet leder mig in i det rätta förhållandet till Herren. Bara det ordet.

När jag söker mig till gemenskapen med Herren och tar emot hans ord till mig, så ser jag min sanna ställning inför honom. Bara där ser jag syndens djup och allvar hos mig själv. Och då är det en sak som överskuggar allt: att bli frälst från Guds vrede och dom. Då är det en sak som blir min allt överskuggande glädje, rikedom, ära och tack. Det är det blod, som renar från all synd. Det är nåden i Kristus. Det blir min ära. Det blir min rikedom. Det blir mitt tack. Det blir min glädje. Det blir det utifrån vilket jag värderar och bedömer allt.

Hos Herren blir Kristus och nåden i honom min ära, rikedom, tröst och styrka. Så vänds min blick mot Honom. Då blir det en enda sak jag tackar för: att jag får lov att vara som ett nådebarn hos Herren. Och så vänds min förväntan mot honom. Så lär jag känna honom och då ser jag, att det som ska göras också i vår tid inte beror på mig, utan på honom. Jag ska vara stilla och Herren ska strida. Och det är en förunderlig frihet. Blicken är vänd mot Herren.

Mikkel Vigilius (på bilden) och Henrik West var värdar för konferensen.

Jag har många gånger tänkt på en sak, och det är jag inte ensam om: varför är det så att de som kallas in i en andlig tjänst för Herren först förs in i mötet med Herren? Vi ser det om och om igen med profeterna. Deras tjänster börjar med att de förs in i mötet med Herren själv. Varför? Här ser de sin verkliga plats. Och här blir nåden dyrbar och allt överskuggande rik för dem själva.

Det finns en nära parallell mellan denna berättelse och berättelsen om Mose, som möter Herren vid törnbusken. Också där måste han dra av sig sina skor, för han står inför den Helige. Vad är det som sker här, och vad ska vi lära oss av berättelsen om Mose? Han står vid en törnbuske som brinner, men den brinner inte upp. Mose frågar: ”Varför brinner törnbusken inte upp?” Han får inget svar. Den är inne i elden, men den lever.

Mose får svaret en annan gång, när han kommer till Sinai. Då kommer Herren ner i eld på Sinai berg. Och Mose går upp på berget, in i elden, och han lever. Hur kan han stå därinne i gemenskap med Herren och leva? Orsaken finns inte hos Mose. Han är en syndare, han är en mördare. Men han går in i den Helige Gudens eld och lever inför hans ansikte. På vilken grund? På grund av det blod, som renar från all synd. Så lever han hos Herren.

Jag är förvissad om att det här är den centrala uppenbarelsen för Mose. Han ser en otroligt stark illustration av nådens evangelium: en syndare är hos Gud och får leva! Vad är orsaken till det? Det är Lammets blod. Det är Lammets blod som är grunden för min frid med Gud, mitt barnaskap hos Gud. Och när det blir min rikedom – detta blod, denna nåd, detta barnaskap för Jesu skull – så förändras allt. Så får jag nya ögon att se med. Så ser jag att Gud är för mig – för Jesu skull. Vem kan då vara emot mig? Då gläder jag mig i mötet med alla, som delar denna glädje över Lammets blod. Jag tar emot dem och fröjdar mig över vår gemensamma glädje över Lammets blod.

Och så är det en sak jag önskar, och det är att bidra till att Kristus skulle bli förhärligad. Om vi är många eller få, om vi får ära eller vanära, om vi upplever medgång eller motgång, är hjärtats önskan och bön och lidelse bara en: att nåden i Kristus skulle förhärligas för mig och för andra.

Hur kan det ske?

Ja, hur föll Jerikos murar? Genom Herrens makt allena. Gud give, att våra hjärtan må vändas mot honom – i tro, tack och i förtröstan på honom allena.

De som ser upp till honom strålar av fröjd. (Ps 34:6)

Hans Erik Nissen var konferensens huvudtalare. Han höll tre bibeltimmar utifrån 1 Kor 1–3. Huvudföredragen finns som ljudfiler på Nelk:s webbplats www.logosmappen.net/nelk.

På bilden nedan ser vi en del av den talrika åhörarskaran. I talarstolen Jan Bygstad.

En uppskattad programpunkt var en vandring genom den fantastiska slottsparken och en rundvandring i Frederiksborgs slott med H E Nissen som guide. Slottet fungerar som nationalhistoriskt museum och har stora konstskatter.

Nästa konferens i Vasa

Vägen fram-konferenserna fick sin början genom konferensen i Vasa i mars 2004 och har sedan dess hållits även i Sverige (Märsta 2005) och Norge (Fossnes 2006). Nu är cirkeln sluten och det är dags att åter inbjuda till en konferens i Vasa. Den planeras till 7–9 maj 2010. Vi återkommer med program och annan information.

Nelk är ingen registrerad organisation men fick en något fastare ram genom det grunddokument som antogs i Hillerød. Under konferenserna ordnas ett allmänt möte och Nelk leds mellan konferenserna av den arrangörsgrupp som står som ansvarig för följande konferens.

Konferensen 2010 planeras av Halvar Sandell och Ola Österbacka (Finland), Lars Borgström och Åke Nilsson (Sverige), Jan Bygstad (Norge) och Mikkel Vigilius (Danmark).

Hur bli bevarad?

Under allhelgonalägret 2008 i Silverdalen deltog Roger Pettersson i ett samtalstillfälle kring temat "Hur bli bevarad?" Sju grupper ungdomar tog sig an frågorna. En del av de tankar som lyftes fram antecknades och presenteras här.

Som inledning konstaterades att nådemedlen är vår kraftkälla. Det gäller dopet, nattvarden, bikten men också bibelläsningen, lyssnandet till Guds ord och samtal kring trosfrågor.

Grupp 1

- Betonade vikten av att leva i Guds ord.
- Uppmaningen "Läs din Bibel" får inte bli en klyscha, utan det är viktigt att vi hjälper varandra in i bibelläsningen. Vi behöver vägledning, vi behöver en gemenskap.
- Många har inte förstått vad de läst förrän de kommit med i en bibelstudiegrupp.

Grupp 2

- Allt är i Jesu händer, vi får tillbe och prisa honom i gemenskapen.
- Är vi ensamma blir vi lätt som ett ensamt vedträ som slocknar. Tillsammans hålls vi brinnande.
- Vi skall inte ge vika för motgångar, dem möter alla.
- En viktig sak för att inte så lätt lockas bort är att man tidigt bekänner att man är kristen.

Grupp 3

- "Framför allt som skall bevaras må du bevara ditt hjärta, ty från det utgår livet." (Ords 4:23)
- Man skall akta sig för att låta världen påverka genom filmer, TV och dylikt.
- Kraften finns i Bibeln, man bör ta del av nådemedlen och samtala kring trons frågor.

Grupp 4

- Man bevaras genom att lyssna och läsa, det är viktigare med andlig mat än lekamlig mat.
- Regelbundenhet rekommenderas i bibelläsningen och helst varje dag.
- Ett bra tips är att ha samma bibelläsningsplan som en kompis, då kan man diskutera det man läser.

Grupp 5

- När den "barnsliga" tron förbyts till en mer personlig och egenreflekterad tro är gemenskapen viktig.
- I detta livsskede kan det vara avgörande vilka vänner man har. Det är inte likgiltigt eftersom vänskapen kan leda till tråkiga konsekvenser gällande tron.
- Bön, bibelläsning och bekännelse är viktiga: "Ni är jordens salt." (Matt 5:13)
- Kampen mot synden är också viktig: "Hur kan en ung man bevara sitt liv rent? När han håller sig till ditt ord." (Ps 119:9)

Grupp 6

- När kämpar man bäst? Jo, då man blir utmanad.
- Gud leder oss in i sådana situationer att det inte blir bara slentrian av kristendomen.
- Man kan samtala med Jesus med hans egna ord för att hämta kraft. Man kan stryka under bibelord som innehåller löften.
- Ett sätt att bekänna är att placera Bibeln väl synlig, t.ex. på sängen i armén.

Grupp 7

- Man klarar sig inte utan Jesus, de som säger annat ljuger.
- Man skall inte se den kristna frukten som något man skall prestera.
- Är man dålig att läsa kan man alltid ladda ner bibelläsning och bibelkommentarer i hörbar form från Internet.

Silverdalens kapell var välfyllt under det traditionella allhelgonalägret och andelen ungdomar var anmärkningsvärt hög. (Foto: Berthold Nilsson)

Notiser

S:t Johannes har inlett sin verksamhet

I senaste numret av Logos ingick en redogörelse för församlingens tillkomst. Eftersom många vänner var samlade till Vasa i och med invigningen av Biblion under domsöndagshelgen, beslöt församlingen att inleda sin egentliga verksamhet i samband med festligheterna.

Efter Logos' tacksägelsegudstjänst insattes Ola Österbacka i sitt ämbete som pastor och församlingsföreståndare för församlingen. Ordinationen förrättades av församlingens styrelseordförande David Åkerlund, assisterad av Hans Ahlskog och Klas-Erik Isaksson. Efter ordinationen höll Österbacka en kort altarandakt där han också bad de församlade om förbön i uppdraget.

I och med domsöndagens gudstjänst har arbetet inom Föreningen Logos nått en milstolpe. Eftersom den nybildade församlingen ordnar gudstjänster så faller den delen bort från Logos traditionella verksamhet. Man kan säga att Logos numera inriktar sig mer på internetverksamheten och församlingen på predikoverksamheten.

Församlingen har goda kontakter till fria lutherska församlingar i Sverige, bl.a. inom ramen för Elsin. Det blev synligt vid en efterföljande lunch i Efö efter ordinationen då ett antal hälsningar och förmaningsord framfördes. En gåva överlämnades också från Lutherska församlingen i Stockholmsområdet.

RP

Sverige: äktenskapet devalveras

I Sverige pågår en något förvirrad debatt om äktenskapet, närmast föranledd av en riksdagsmotion om könsneutrala äktenskap. Alla riksdagspartier utom Kristdemokraterna (kd) har kommit överens om motionen, som inte nådde enighet i den borgerliga alliansen.

Lagen föreslås träda i kraft redan den 1 maj 2009.

Kd har lämnat ett annat förslag, där begreppet äktenskap helt skulle utgå.

Om en ny äktenskapslag godkänns kommer därmed de samfund som har vigselrätt att tvingas viga också personer av samma kön till äktenskap. Nio biskopar i Svenska kyrkan har därför föreslagit att kyrkan ska avstå från sin vigselrätt, vilket har mötts av protester från fyra andra biskopar.

Flera frikyrkoledare har gått ut med information att de avstår från vigselrätten om lagen godkänns.

Statsminister Fredrik Reinfeldt (m), som själv inte hör till något kyrkosamfund, har kritiserats för att vilja utöva makt över Svenska kyrkan, som i stället i realiteten borde skiljas från staten.

I Moderaternas program inför kyrkovalet talar man för att Svenska kyrkan ska behålla vigselrätten. Svenska kyrkans förvaltningsorgan är starkt styrda av partipolitik.

De som önskar ta bort vigselrätten för samfunden gör det för att få frihet att agera som man själv önskar i förhållande till vigsel av samkönade par, medan de som vill behålla Svenska kyrkans vigselrätt säger att det blir lika svårt att vägra också välsignelse av homopar som att vägra viga till äktenskap.

Oberoende av hur saken går vidare kommer frågan att ha ödesdigra konsekvenser och sannolikt leda till en kraftigt ökad utskrivning.

Trosdebatter på Kyrkpressen-portalen

En stor del av de trosdebatter som tidigare ägde rum i dagspressen har numera överförts till webben. Kyrkpressens bloggportal (www.kyrkpressen.fi) har tidvis innehållit överlånga diskussionstrådar.

En av de längsta diskussionerna inleddes av Markus Saarinen, kaplan i Sideby, med ämnet "Evangeliets sanning". Där har läran om den allmänna rättfärdiggörelsen debatterats på djupet.

Ett annat ämne som samlat hundratals kommentarer är det kommande biskopsvalet.

Det är tydligt att bloggandet är en faktor att räkna med, även om det troligen är rätt få som orkar hänga med i alla svängar.

Också representanter för traditionella frikyrkor har hittat sin väg till Kp-bloggportalen och dopdebatterna har kommit och gått i många repriser. Också många svenskkyrkliga profiler har funnit sig tillrätta i den finlandssvenska debatten.

Norskt uppbrott

Generalsekreterare Ola Tulluan, Norsk Luthersk Misjonssamband, har utträtt ur Den norske kirke enligt information i NLM:s tidning Utsyn (utsyn.no).

Utträdet skedde redan i november, men offentliggörandet kom först den 9 januari i tidningen DagenMagazinet.

Tulluan är nu officiellt församlingslös. Han har sitt andliga hem i "bedehuset", säger han, varför detta inte är något problem. Han motiverar utträdet med kyrkans syn på homosexuell praxis. Han erkänner att det var svårt att ta detta steg, men han kunde inte göra annat för sitt samvetes skull.

NLM har fram till 2007 officiellt varit en missionsorganisation inom Den norske kirke. Årsmötet ändrade den gamla skrivningen och NLM vill inte längre deklarera att det verkar inom Den norske kirke.

Hösten 2008 beslöts att organisationen ska skapa ett eget trossamfund som kan utgöra ett alternativ för dem som inte önskade stå kvar som medlemmar i statskyrkan.

OÖ

Att få fira en rätt gudstjänst

Missionsprovinsens biskop Arne Olsson tar sig an en mycket angelägen fråga i veckans ledare som publiceras på Missionsprovinsens hemsida. Frågan är välbekant för många:

"Jag kan inte längre gå till min kyrka, där jag firat gudstjänst sedan barndomen. Vad ska jag göra?"

Enligt Arne Olsson är svaret att Guds Helige Ande på många håll inte får skapa och uppehålla den frälsande tron på Jesus Kristus genom Guds ord och sakrament. I församlingar där prästen har övergett Guds ord och blivit en falsk lärare ges ingen näring för tron och det kristna livet. Där är det nödvändigt för den andliga hälsan att lämna sin älskade helgedom.

Olsson poängterar att någon måste börja. Men då kommer följdfrågan: ”Men i vår församling är vi så få?” Svaret på den förståeliga frågan är:

Vi har löftet att där två eller tre är samlade i Jesu namn, där är han mitt ibland dem (Matt. 18:20). Är du alldeles ensam och inte kan åka till någon närliggande kyrka, så känner du kanske någon i en grannförsamling. Det behövs två personer, som börjar samtala och bedja om Herrens förbarmande, hans ledning och hjälp.

Arne Olsson tar också upp den känsliga frågan om de församlingar som har präster som vill vara trogna Herren och Hans ord. Han uppmanar då kyrkfolket att tacka och lova Herren för sin präst, och att inte överge sin församlings gudstjänster.

I denna uppmaning instämmer inte de fria lutherska församlingar som har bildats de senaste decennierna. De önskar att de präster inom folkkyrkorna som vill verka i trohet till Ordet skulle ta steget ut ur folkkyrkan tillsammans med den medvetna gudstjänstfirande församlingen innan de blir besmittade av folkkyrkans surdeg.

Olsson vill ändå inte att man slår sig till ro med en god situation på lokalplanet. Man bör tillsammans med prästen tänka framåt. När han pensioneras eller flyttar, hur blir läget då? Det behövs en beredskap från prästens och kyrkfolkets sida.

För att höja denna beredskap uppmuntrar biskopen till en satsning på att medvetandegöra kyrkfolket genom studiegrupper och spridande av goda tidningar. Han föreslår också att man snarast startar ett slags stödförening till lokalförsamlingen, bestående av den medvetna gudstjänstfirande församlingen.

Det ämne som Arne Olsson lyfte fram i ledaren är verkligen aktuellt. Att få fira en rätt gudstjänst är nödvändigt. Hur man skall gå tillväga för att nå detta mål råder det delade meningar om.

En sak som både Missionsprovinsen och de fria lutherska församlingarna är eniga om är vikten av att lyfta fram denna viktiga fråga i bibelstudier och tidningar. I detta upplysningsarbete finns det material att använda sig av i Logosmappen. Jan Bygstads bok ”Den kristna församlingen”, som utgetts av Logos, är en ypperlig utgångspunkt för samtal kring gudstjänstfrågan.

Missionsprovinsen och skapelsefrågan

I förra numret rapporterade vi om den skapelsedebatt som förts inom Missionsprovinsen och i tidningen Kyrka och Folk. Missionsbiskopen Arne Olsson hade bett Läronämnden uttala sig om vad Bibeln lär om skapelsen och med vilken auktoritet Bibeln undervisar i denna fråga.

Nu har Läronämnden lämnat sitt uttalande. Eftersom biskop Göran Beijer inte har kunnat förena sig om slutjusteringen av dokumentet så fortsätter troligen samtalen till den delen inom konsistoriet.

I samband med uttalandet på 15 sidor lanserades också 23 teser som undertecknats av samtliga tre biskopar i Missionsprovinsen, även av Göran Beijer. Det beklagliga med de 23 teserna är att de inte innehåller ett tydligt avståndstagande från evolutionsteorin.

Missionsprovinsens läronämnd säger i inledningen till uttalandet att ovissheten och oron som sprider sig i denna tid, när Bibelns sanning ifrågasätts och inte kommer fram tydligt i undervisningen, behöver mötas med samling kring vår Herres Jesu klara undervisning. Vår kristna tro behöver näring genom att Skriften får tala till oss.

De kontroversfrågor som tas upp är: tidpunkten för världens tillblivelse, under hur lång tid den inledande skapelseakten pågick och hur evolutionsteorin förhåller sig till Bibelns inledande kapitel, samt vissa sidor av syndafallets verkningar.

Uttalandet behandlar dessa frågor sakligt och framhåller Bibelns lära. Samtidigt visar man också hur evolutionsteorin inte låter sig förenas med kristen tro:

En sådan teori kan ej harmonieras med den bibliska sanningen att växter, djur, människor och allt som är, har kommit till i åtskilda etapper, genom ord av Gud, samt att skapelseverket var fullbordat och alltigenom gott när Gud på sjunde dagen vilade ”från allt sitt verk som han hade skapat och gjort” (1 Mos 2:3).

...

Dessutom förutsätter denna hypotes att djur och människor uppkommit som ett resultat av en kamp för överlevnad och anpassning till skiftande levnadsvillkor, samt att lidandet och döden var en realitet när Gud konstaterade att den värld Han skapat var mycket god. Denna förutsättning strider mot Guds Ords skildring av skapelsens tillblivelse och hur den verklighet var beskaffad som Adam och Eva levde i före syndafallet. Det är en syn på skapelsen som förvanskar Guds väsen och vilja och som ger begreppet frälsning en delvis annan innebörd än detta ord har enligt biblisk kristen tro.

Med tanke på de farhågor som målades upp i förra numret vill vi nu tacka Gud för alla dem som har gjort sig stor möda att arbeta med detta dokument, som förhoppningsvis stärker arbetet för en enad nordisk bekännelsefront.

Eftersom uttalandet är klart så finns det ingen anledning att lyfta fram de 23 teserna eftersom de ger utrymme för misstolkningar. Uttalandet och de 23 teserna finns att läsa på www.missionsprovinsen.se.

RP

Viktig undervisning om kyrka och församling!

Jan Bygstad: Den kristna församlingen
ISBN 952-92-1388-3
Logos förlag, 10 €

D:r Martin Luther

Femte veckan efter trettondagen, måndag

Från Evangelisk Själaspis för hemmet (förkortad)

Nåd vare med er och frid från Gud, vår Fader, och Herren Jesus Kristus. (Gal. 1:3)

Denna nåd och frid bör noga skiljas från dem, som världen eller en människa kan ge. Ty Guds, Faderns, och vår Herres Jesu Kristi nåd tar bort synden, emedan det är en andlig och förborgad nåd.

Så gör också Guds frid en människas hjärta glatt och fridfullt i stillhet för Gud. Och således tar nåden bort skulden, men friden tar bort pinan och straffet, så att rättfärdighet och frid sålunda möts och förenas.

Men när detta sker, så förlorar man strax gunsten och friden av människorna, av köttet och världen, och alla människors hat och motvilja uppväcks mot oss. Ty den som är i nåd hos Gud, han gör endast vad som för Gud är behagligt.

Därför fattar djävulen, världen och hans eget kött snart misshag till honom, och när han för Gud är rättfärdig, så måste han för köttet och världen vara en syndare. Så uppkommer utvärtes strid, men invärtes frid. Invärtes betyder att den inte är förnimbar eller har en kännbar sötma, utan den är mest och överallt osynlig och genom tron. Ty Guds frid överstiger allt begrepp och all tanke. Den kan inte fattas, utan genom tron.

På motsatt sätt är det så att den som är i gunst hos världen och har ett välbehag till sig själv, han syndar strax inför Gud och kommer så i vrede och onåd. Ty den som vill vara världens vän, han blir Guds ovän, säger aposteln Jakob. Därför följer också här snart strid, nämligen invärtes strid med Gud och utvärtes strid med världen.

Orsaken är det som Jes 57:21 säger: *"Det finns ingen frid för de ogudaktiga, säger min Gud."* Ändå är även denna strid förborgad och inte synlig utåt.

Så väger dessa fyra ting emot varandra, som på en våg. Guds välvilja och nåd står mot världens motvilja, och Guds frid mot världens hat, liksom världens välvilja mot Guds vrede, och världens frid mot Guds hat. Så säger Kristus: *"Ni skall ha frid i mig. I världen får ni lida, men var vid gott mod. Jag har övervunnit världen."* (Joh. 16:33)

Paulus har i denna hälsning innefattat hela summan av sin lära, nämligen att ingen kan vara rättfärdig och fri från sina synder, utan allenast genom Guds välvilja och nåd, men inte genom egna gärningar. Och samvetet inte kan tillfredsställas, utan endast genom Guds frid och inte genom gärningarna av något slags dygd.

Men vad är orsaken att aposteln även tillägger: "och Herren Jesus Kristus"? Hade det inte varit nog att säga "från Gud, vår Fader"?

Svar: det är sagt till en åtskillnad mellan nådens rike och härlighetens rike. Nådens rike är trons rike, i vilket Kristus som människa regerar över allting, enligt Ps. 8:7, och i vilket rike han av Gud har fått gåvor för människorna (Ps. 68) och detta intill den yttersta domen. Då skall det bli som Paulus lär: *"Och när allt har blivit lagt under honom, då skall Sonen själv underordna sig den som har lagt allt under honom, för att Gud skall vara allt i alla."* (1 Kor. 15:28)

Detta är härlighetens rike, i vilket Gud inte mera skall regera genom mandomen i tron; inte att förstå som om det var ett tvåfaldigt rike, utan att det regeras på två sätt: nu i tron och det dunkla Ordet genom Kristi mandom och sedan i den gudomliga naturens och väsendets egen gestalt.

Därför har apostlarna alltid kallat Kristus Herre, men Fadern Gud, fastän båda är en Gud. Men han gör det som sagt för att skilja härlighetens rike från det rike, som vi nu hör till, vi som genom tron blir renade och en gång saliga.

Jesus, du vår frid är vorden,
text till sången: "Frid på jorden!"
du i krubban redan gav.
Friden gav du åt de dina,
när du gick till dödens pina,
när du uppstod ur din grav.

Frid, ty synden är försonad,
frid, ty syndaren blir skonad,
frid, som kunskap övergår,
frid, allt redan under striden,
men fullkomligt efter tiden,
när i prakt du skådas får.

Nytt via Logos förlag

Särelä, Markku: **"Rauha teille!"** Predikningar i tre band (på finska). STLK, à 18 €

Erlandsson, Seth: **Bekännelsetrohet i praktiken**. Vad betyder bekännelsetrohet i praktiken när läropluralism försvaras som något fint? Köp tillsammans med Kyrkogemenskap – vad säger Bibeln? Förlaget Scriptura. 40 s, 6 €. Båda tillsammans 10 €.

Lova Herren, sångbok för hem och församling med 800 sånger och psalmer: 7,50 €. Fin ackompanjemangsupplaga till ett otroligt lågt pris: 20 € för två stora notböcker. BV-förlag.

Dessa böcker och ytterligare ett antal titlar kan beställas via Logosmappen.

Obs! Till utlandet expedieras normalt endast publikationer som getts ut av Logos förlag (Pettersson: Skaparen och människobarnet samt Bygstad: Den kristna församlingen).

Föreningen Logos i Österbotten rf
Biblioteksgatan 5
65100 VASA

Information 2

Vädjan om stöd

Föreningen Logos mottog under det gångna året ett storartat stöd för renoveringen av den nya verksamhetslokalen Biblion. Det framgår av verksamhetsberättelsen som delvis återges på sidan 7. För det tackar vi Gud och de tjänare som gått hans ärenden på olika sätt.

Vi behöver fortsättningsvis stöd för att fortsätta de uppgifter som vi fått oss tilldelade. Här följer en lista på några slag av utgifter som dina gåvor, eller praktiska insatser, kan behövas för:

1. Stöd för Logostidningen: kostnaderna för tryckning och distribution. Tidningen har ingen fast prenumerationsavgift.

2. Stöd för verksamheten: driftsutgifterna för Logosmappen, bl.a. hyra av Internetlinje, domänunderhåll samt nödiga uppgraderingar av hård- och mjukvara.

2. Driftsutgifter för Biblion. Varje månad erlägger vi ca 500 € för elström och bolagsvederlag, vari ingår värme- och vattenavgifter samt löpande utgifter för fastighetsskötsel.

3. Fortsatta anskaffningar. Planerade anskaffningar är glaskonst i de två blindfönstren, en siffertavla och ett altarskrank. Vidare behövs stoldynor för bänkarna. Textilier för altare och predikstol skulle också vara önskvärda.

4. Renoveringsobjekt. Efter att kyrksalen blivit satt i skick är de mest akuta behoven tillgodosedda. Det finns dock ett antal betydande åtgärder som måste förberedas på sikt.

Den största åtgärden kan *värmesystemet* kräva. Det nuvarande systemet består av varmluftsinblåsning, vilket är ekonomiskt ofördelaktigt. Golvvärme kunde ge betydande inbesparingar i driftsutgifter mot en del initialkostnader.

Vi får också räkna med att myndigheterna kan komma att kräva en *reservutgång*, som är möjlig att bygga i bortre högra hörnet av kyrksalen.

Toaletterna behöver förbättras och någon form av dusch behövs.

Vidare behövs *reparations- och målningsarbeten* i trapphuset och tamburen, och även i lilla salen.

Hur dessa behov prioriteras är beroende av om ägarförhållandena i bostadsbolaget kan förändras. Förhandlingar om detta har inletts.

Det finns också olika slag av praktiska arbeten för GS-arkiv och Logosmappen som kan göras både i Biblion och över nätet. Tveka inte att ta kontakt om du har möjlighet att göra en praktisk insats!

Vill du vara med och stöda kan du göra det med sporadiska inbetalningar, månatliga automatiska inbetalningar via din nätbank eller med talkoinsatser. Kontonummer ser du nedan i en särskild ruta.

Kan du inte göra något annat kan du åtminstone be!

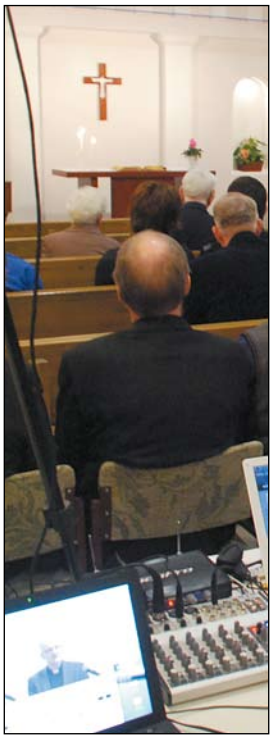

Planerad verksamhet i Biblion (se http://www.my.calendars.net/biblion/)

Föreningen Logos i Österbotten

Bibelstudier hålls normalt varannan torsdag kväll kl 19–20.30: 12.3, 26.3, 9.4, 23.4, 7.5. Den första timmen sänds i LogosDirekt. Vårens huvudtema är profeten Hesekiel, som genomgås under ledning av Ola Österbacka. På skärtorsdagen 9.4 hålls bibelstudiet av Roger Pettersson.

Föreningens årsfest hålls torsdagen den 21 maj kl 13–17 (ca). Närmare program på webben samt i Logosbrev.

Gudstjänster

Svenskspråkiga gudstjänster ordnas av S:t Johannes evangelisk-lutherska församling, vanligen kl 11 men även kl 16: 8.3, 29.3, 10.4 (aktläsning), 12.4 (påskgudstjänst), 26.4, 17.5, 31.5, 14.6. Gudstjänsterna annonseras i Kyrkpressen och på http://sanktjohannes.info, via e-postlista och SMS. Gudstjänsterna i Biblion sänds via LogosDirekt. Församlingens föreståndare är Ola Österbacka.

Finskspråkiga gudstjänster ordnas av Lutherska bekännelsekyrkan i Finland (SLT) kl 12: 29.3, 19.4, 10.5, samt av Finlands konfessionella lutherska kyrka (STLK) kl 18: 20.3, 19.5.

Webbadresser:

Logosmappen:
www.logosmappen.net

Logosmappens databasserver:
databas.logosmappen.net

Projekt Gezelius:
gezelius.logosmappen.net

LogosDirekt (vid aktiv sändning):
logosdirekt.logosmappen.net/logosdirekt.sdp

Arkivet – ”video on demand”:
www.logosmappen.net/logosdirekt/arkiv/

Stöd Föreningen Logos:

Logos bankkonto: 497028-241584
PlusGirokonto Sverige: 407 99 53-8

ISSN 1459-3378